ROZVÁDĚČ RČS2 Hnojník.

ZMĚNA VÝKRESU:

Č. ZMĚNY	PŘEDMĚT ZMĚNY	ZMĚNU PROVEDL	PODPIS	DATUM ZMĚNY

D.1 DOKUMENTACE STAVEBNÍHO NEBO INŽENÝRSKÉHO OBJEKTU

KONEKO®
709 00 OSTRAVA - Výstavní 2224/8
TEL.(+420) 596 633 836 FAX: (+420) 596 633 689
(+420) 596 664 111 E-MAIL: koneko@koneko.cz

Investor: **Obec Hnojník**				Hlavní inženýr projektu: Ing. Sergej Gorbunov	
Akce: **Splašková kanalizace a ČOV v obci Hnojník**				Zodp. projektant: Ing. Roman Kaleta	
Objekt: **PS 02 Čerpací stanice ČS1-2**		Název přílohy: **SCHÉMA ROZVÁDĚČE RČS2**		Vypracoval: Pavel Běťák	
				Kontroloval: Ing. Oldřich Kazda	
Zakázkové číslo:	3317/DPS-2019	Číslo přílohy:	**D.2.2.2.b.4**	Stupeň:	Datum:
Archivní číslo:	3317_01	Měřítko:	N	DPS	11/2019

TENTO VÝKRES A JEHO PŘÍLOHY JSOU NAŠÍM DUŠEVNÍM VLASTNICTVÍM, NESMÍ BÝT BEZ NAŠEHO PŘEDCHOZÍHO PÍSEMNÉHO SOUHLASU KOPÍROVÁNY, ROZMNOŽOVÁNY ANI ZPŘÍSTUPNĚNY JINÝM OSOBÁM NEBO FIRMÁM

KONEKO OSTRAVA	Veškerá práva jsou majetkem KONEKO OSTRAVA s.r.o. Je zakázano jakékoliv neautorizované kopírování, úpravy, předávání třetím osobám a to i částí.	Zakázka čís.	3317/DPS-2019	Rev. Datum	11/2019	0	ROZVÁDĚČ RČS2
		Název akce	RČS1 HNOJNÍK	Kreslil	PAVEL BĚŤÁK		
				Kontroloval	Ing.MELICHÁREK		Číslo výkresu: D.2.2.2.b.4 Listů: 12
	Datum: 11/2019 Verze: 0	Objekt	PS02 - Čerpací stanice ČS1	HIP	ing. ROMAN KALETA		Uloženo: List: 1

RČS2

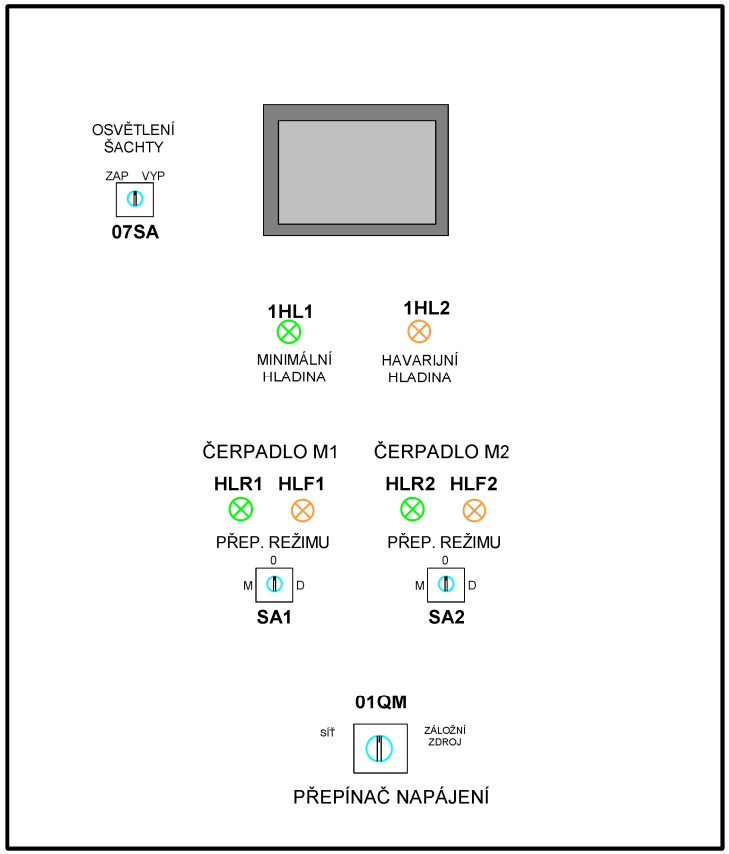

rozvodná soustava: 3PEN-50 Hz, 400V-TN C S
ochrana před úrazem el.proudem dle ČSN 33 2000-4-41, ed.3 Z3
- automatickým odpojením v případě poruchy
- doplňující ochrana proudovým chráničem a pospojováním
- ovládací napětí: DC 24V/SELV

- krytí při zavřených dveřích: IP 54
  při otevřených dveřích: IP 20

- přívod: spodem
- vývody: spodem

Legenda

Rozváděč: PLASTOVÝ PEDRO 6 - rozměry: 600 x 950 x 520 mm

rozvodná soustava: 3PEN-50 Hz,230/400V TN-C-S
ochrana před úrazem el.proudem dle ČSN 33 2000-4-41, ed.2 Z3
- automatickým odpojením v případě poruchy
- doplňující ochrana proudovým chráničem a pospojováním
- ovládací napětí: DC 24V/SELV

KONEKO OSTRAVA	Veškerá práva jsou majetkem KONEKO OSTRAVA s.r.o. Je zakázano jakékoliv neautorizované kopírování, úpravy, předávání třetím osobám a to i částí.		Zakázka čís.	3317/DPS-2019	Rev. / Datum	11/2019	0	ROZVÁDĚČ RČS2
			Název akce	RČS1 HNOJNÍK	Kreslil	PAVEL BĚŤÁK		
					Kontroloval	Ing.MELICHÁREK		Číslo výkresu: D.2.2.2.b.4 Listů: 12
	Datum: 11/2019	Verze: 0	Objekt	PS02 - Čerpací stanice ČS1	HIP			Uloženo: List: 2

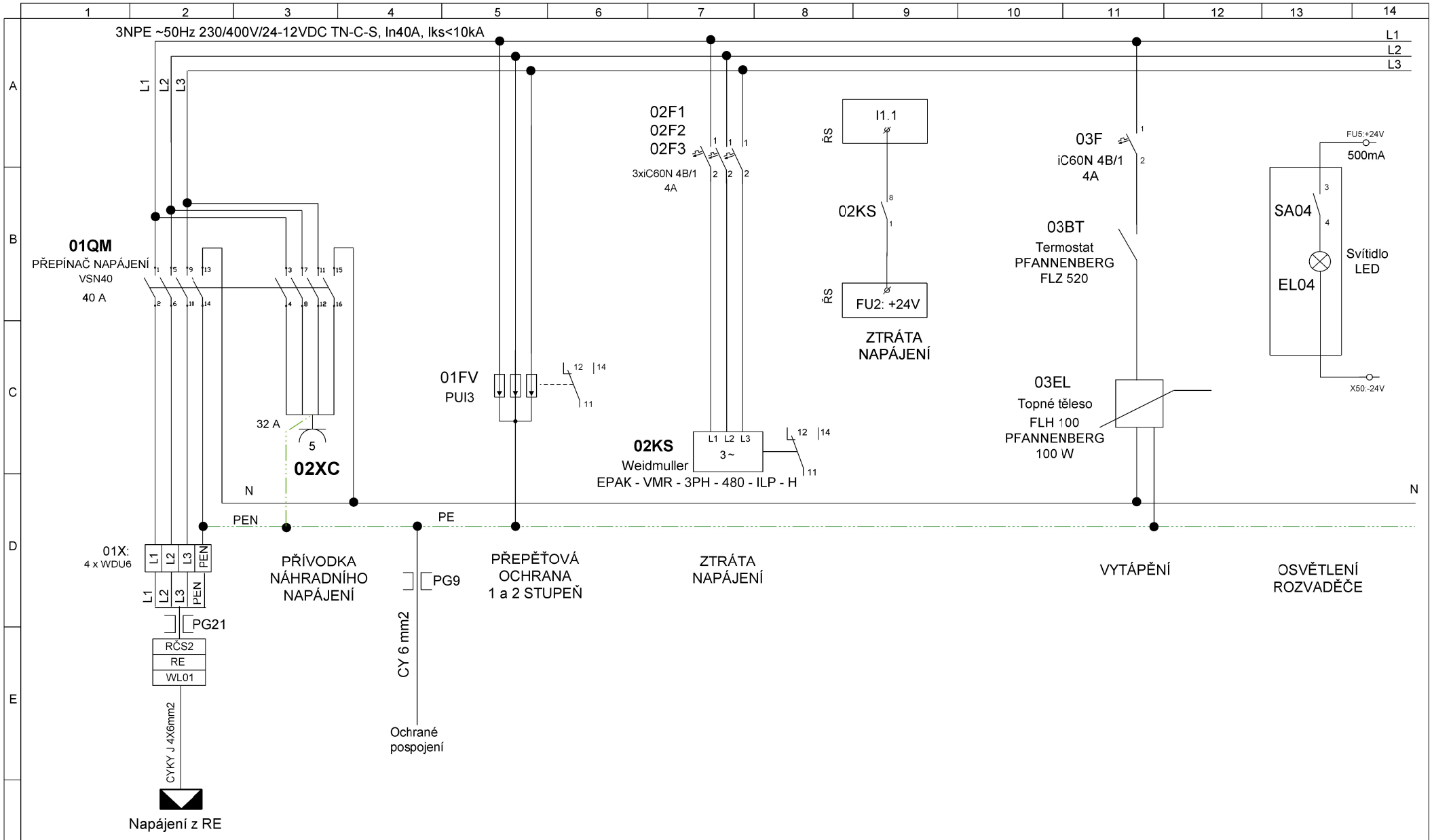

KONEKO OSTRAVA	Veškerá práva jsou majetkem KONEKO OSTRAVA s.r.o. Je zakázano jakékoliv neautorizované kopírování, úpravy, předávání třetím osobám a to i částí.	Zakázka čís.	3317/DPS-2019	Rev.	Datum	11/2019	0	ROZVÁDĚČ RČS2
		Název akce	RČS1 HNOJNÍK	Kreslil		PAVEL BĚŤÁK		
				Kontroloval		Ing.MELICHÁREK		Číslo výkresu: D.2.2.2.b.4 Listů: 12
	Datum: 11/2019 Verze: 0	Objekt	PS02 - Čerpací stanice ČS1	HIP				Uloženo: List: 3

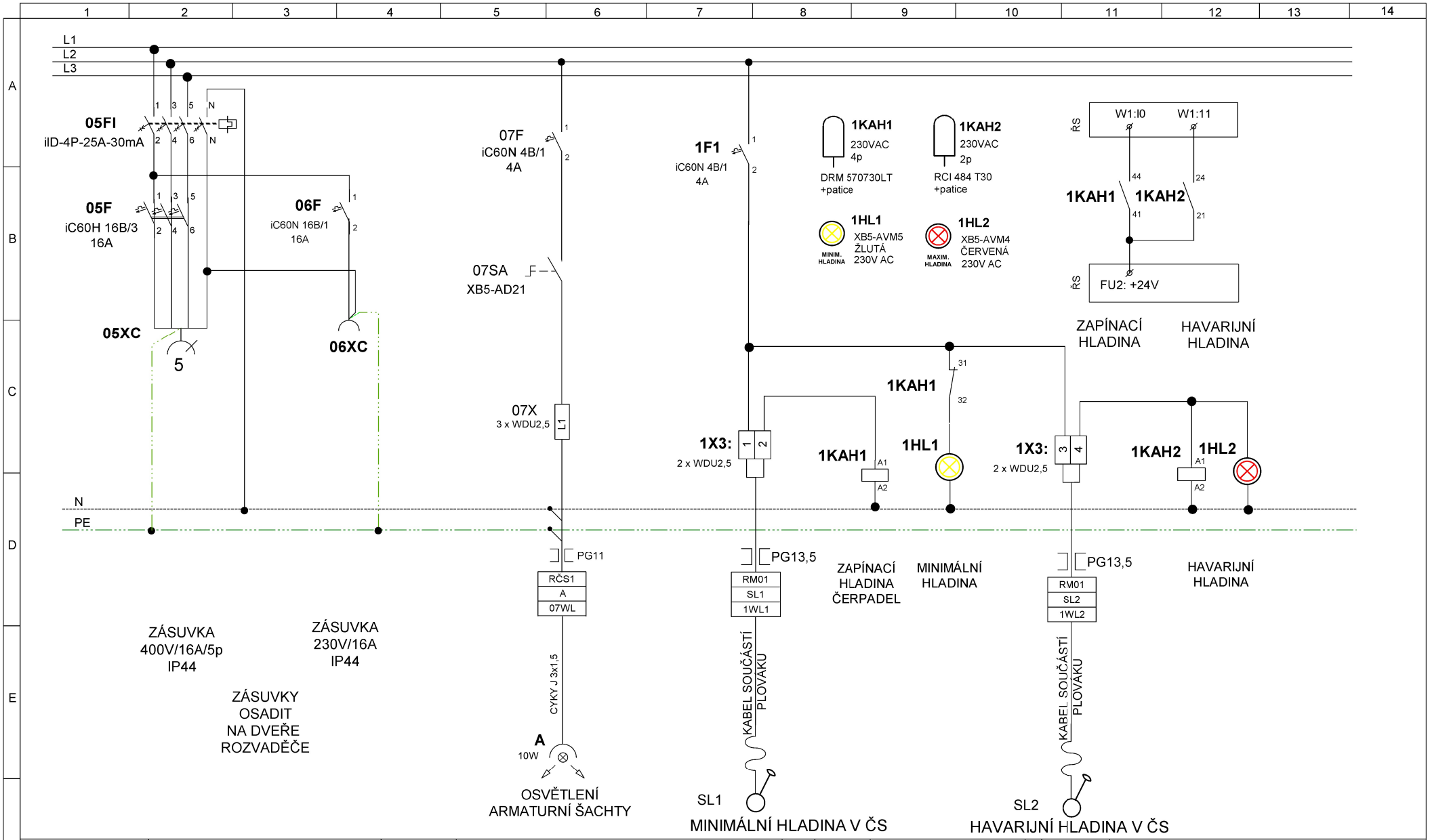

KONEKO OSTRAVA	Veškerá práva jsou majetkem KONEKO OSTRAVA a.s. Je zakázano jakékoliv neautorizované kopírování, úpravy, předávání třetím osobám a to i částí.	Zakázka čís.	3317/DPS-2019	Rev.	Datum	11/2019	0	ROZVÁDĚČ RČS2
		Název akce	RČS1 HNOJNÍK	Kreslil		PAVEL BĚŤÁK		
				Kontroloval		Ing.MELICHÁREK		Číslo výkresu: D.2.2.2.b.4 Listů: 12
	Datum: 11/2019 Verze: 0	Objekt	PS02 - Čerpací stanice ČS1	HIP				Uloženo: List: 4

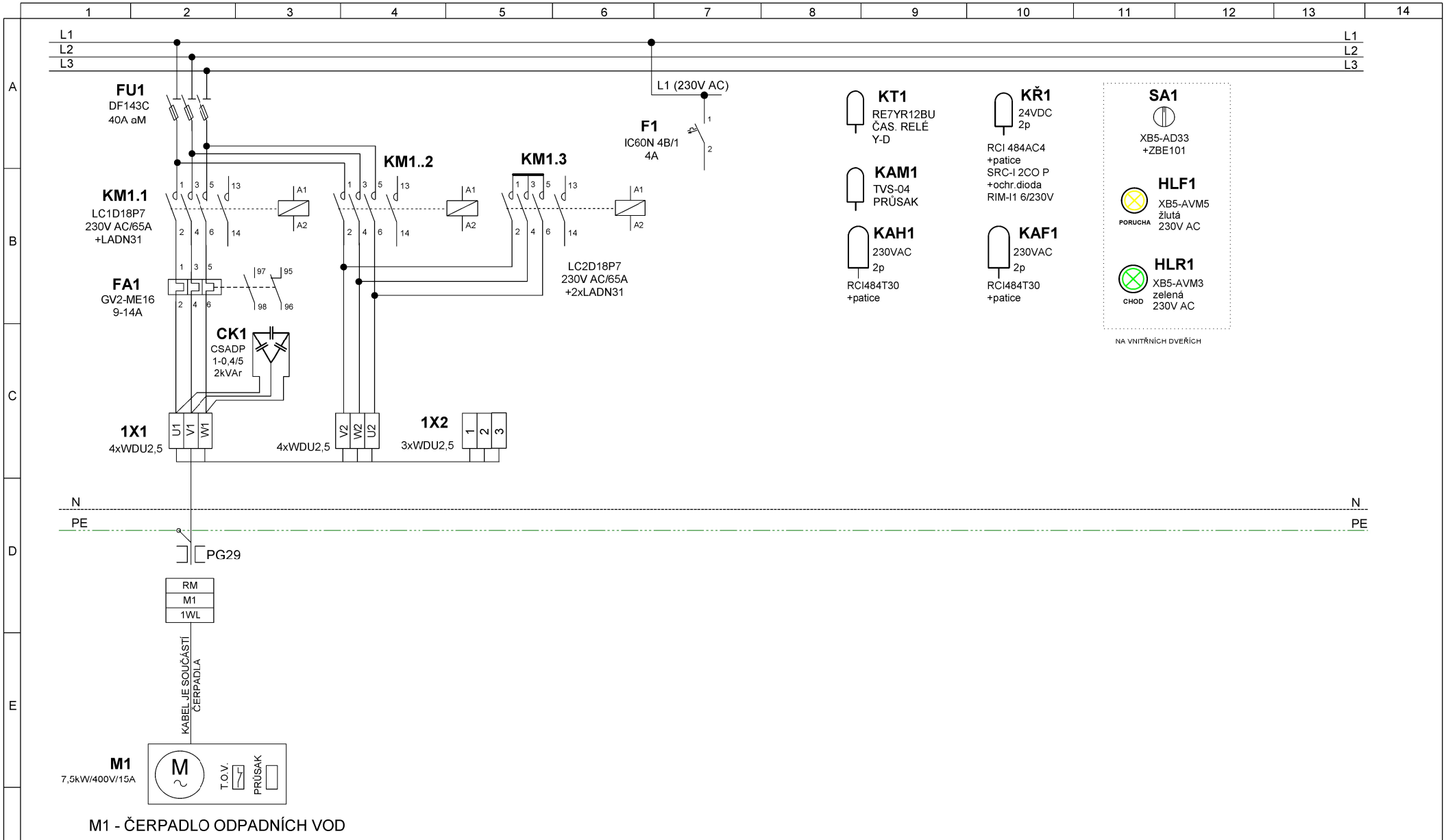

M1 - ČERPADLO ODPADNÍCH VOD

KONEKO OSTRAVA	Veškerá práva jsou majetkem KONEKO OSTRAVA a.s. Je zakázano jakékoliv neautorizované kopírování, úpravy, předávání třetím osobám a to i částí.	Zakázka čís.	3317/DPS-2019	Rev.	Datum 11/2019	0	ROZVÁDĚČ RČS2	
		Název akce	RČS1 HNOJNÍK	Kreslil	PAVEL BĚŤÁK			
				Kontroloval	Ing.MELICHÁREK		Číslo výkresu: D.2.2.2.b.4	Listů: 12
	Datum: 11/2019 Verze: 0	Objekt	PS02 - Čerpací stanice ČS1	HIP			Uloženo:	List: 5

M1 - ČERPADLO ODPADNÍCH VOD

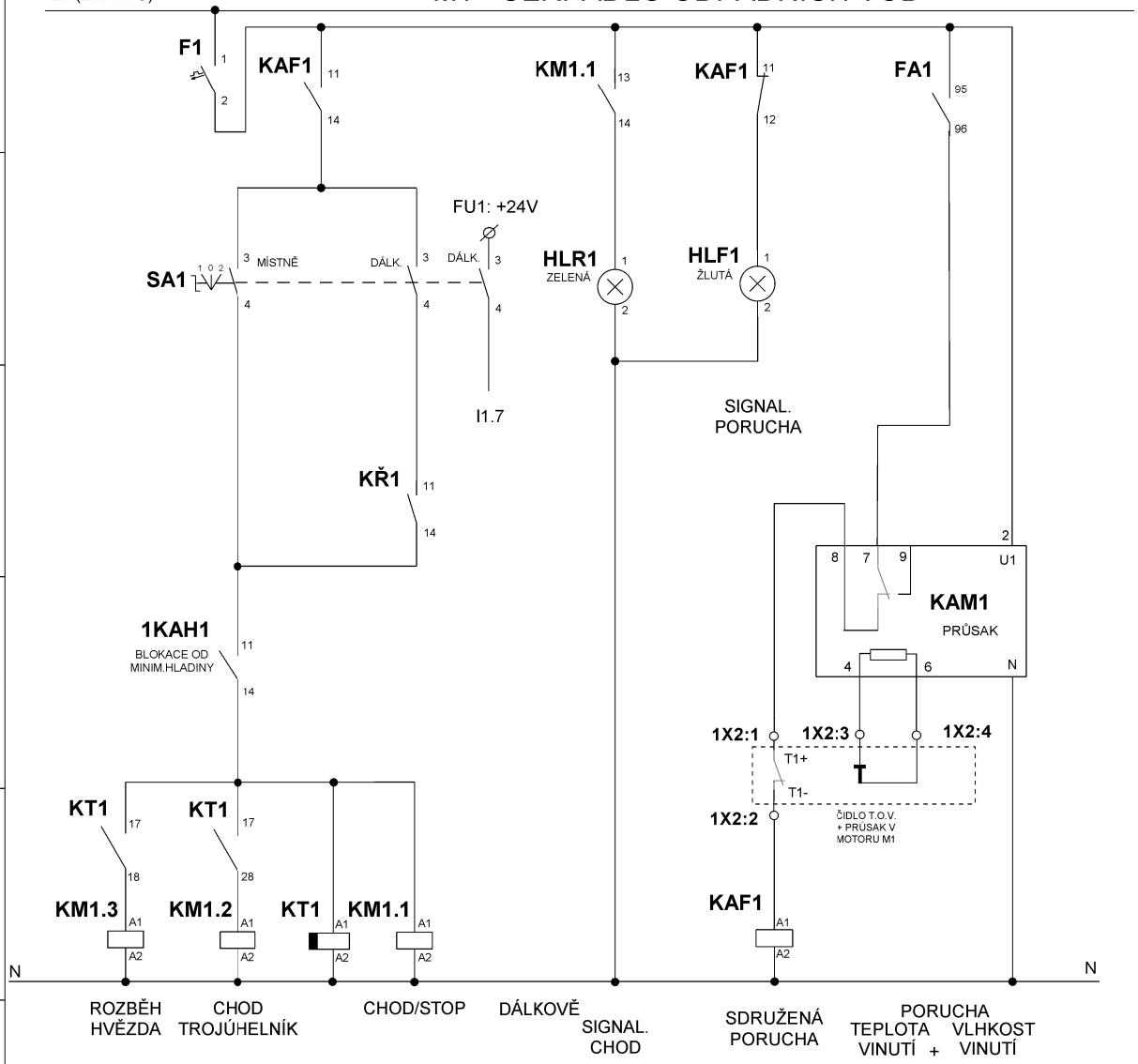

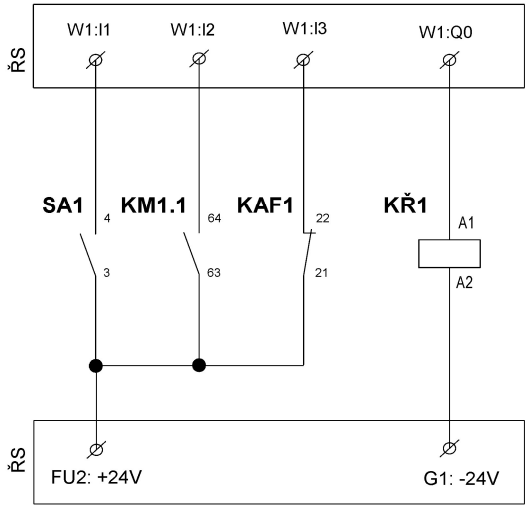

SIGNÁLY DO ŘS

CHOD	ZAP/VYP
DÁLKOVĚ	SDRUŽENÁ PORUCHA

KONEKO OSTRAVA

Veškerá práva jsou majetkem KONEKO OSTRAVA, s.r.o.
Je zakázano jakékoliv neautorizované kopírování, úpravy, předávání třetím osobám a to i částí.

Datum: 11/2019 Verze: 0

Zakázka čís.	3317/DPS-2019	Rev.	Datum	11/2019	0
Název akce	RČS1 HNOJNÍK	Kreslil		PAVEL BĚŤÁK	
Objekt	PS02 - Čerpací stanice ČS1	Kontroloval		Ing.MELICHÁREK	
		HIP			

ROZVÁDĚČ RČS2

Číslo výkresu: D.2.2.2.b.4 Listů: 12

Uloženo: List: 6

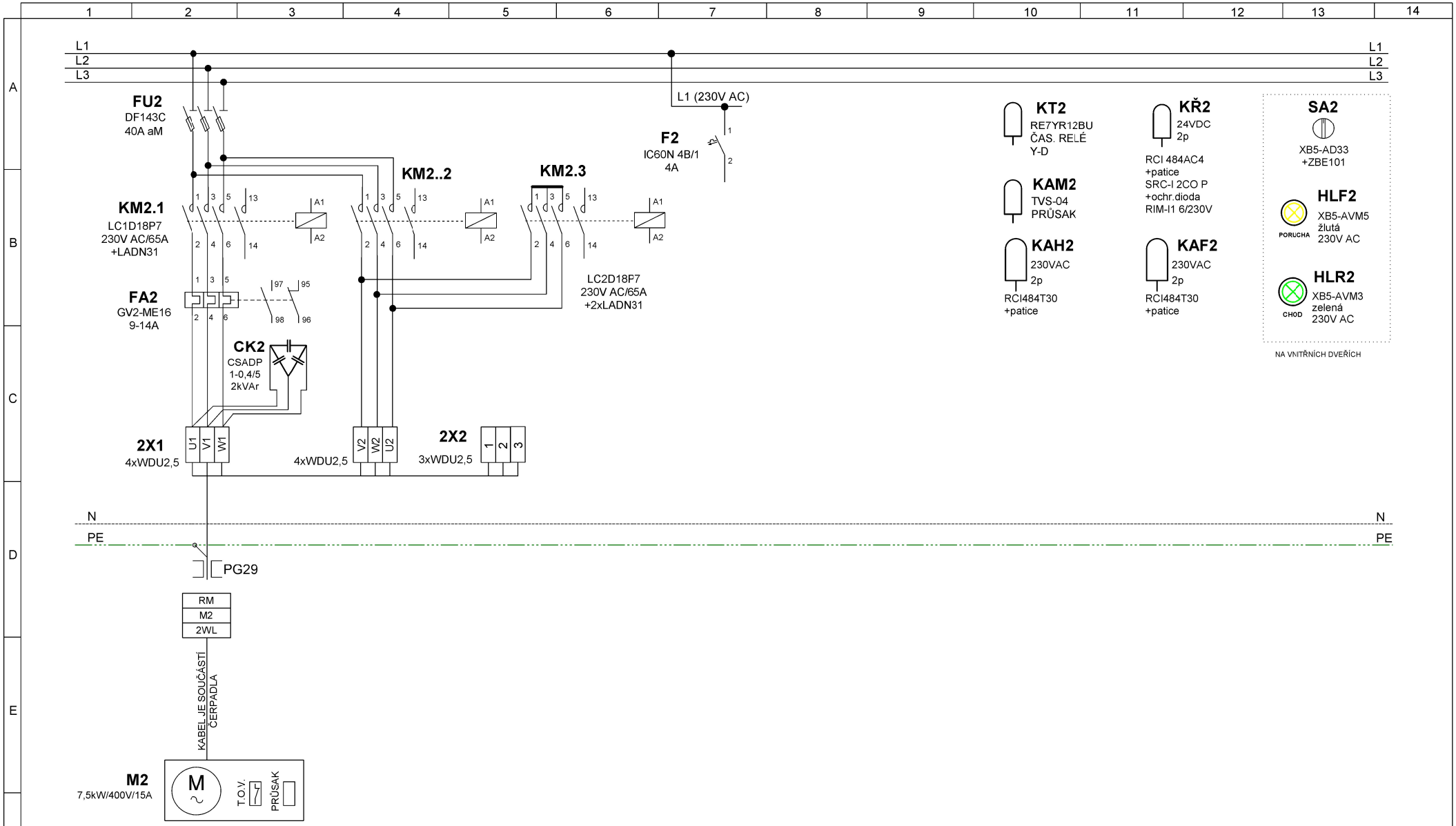

M2 - ČERPADLO ODPADNÍCH VOD

KONEKO OSTRAVA	Veškerá práva jsou majetkem KONEKO OSTRAVA s.r.o. Je zakázano jakékoliv neautorizované kopírování, úpravy, předávání třetím osobám a to i částí.	Zakázka čís.	3317/DPS-2019	Rev.	Datum	11/2019	0	ROZVÁDĚČ RČS2
		Název akce	RČS1 HNOJNÍK	Kreslil		PAVEL BĚŤÁK		
				Kontroloval		Ing.MELICHÁREK		Číslo výkresu: D.2.2.2.b.4 Listů: 12
	Datum: 11/2019 Verze: 0	Objekt	PS02 - Čerpací stanice ČS1	HIP				Uloženo: List: 7

M2 - ČERPADLO ODPADNÍCH VOD

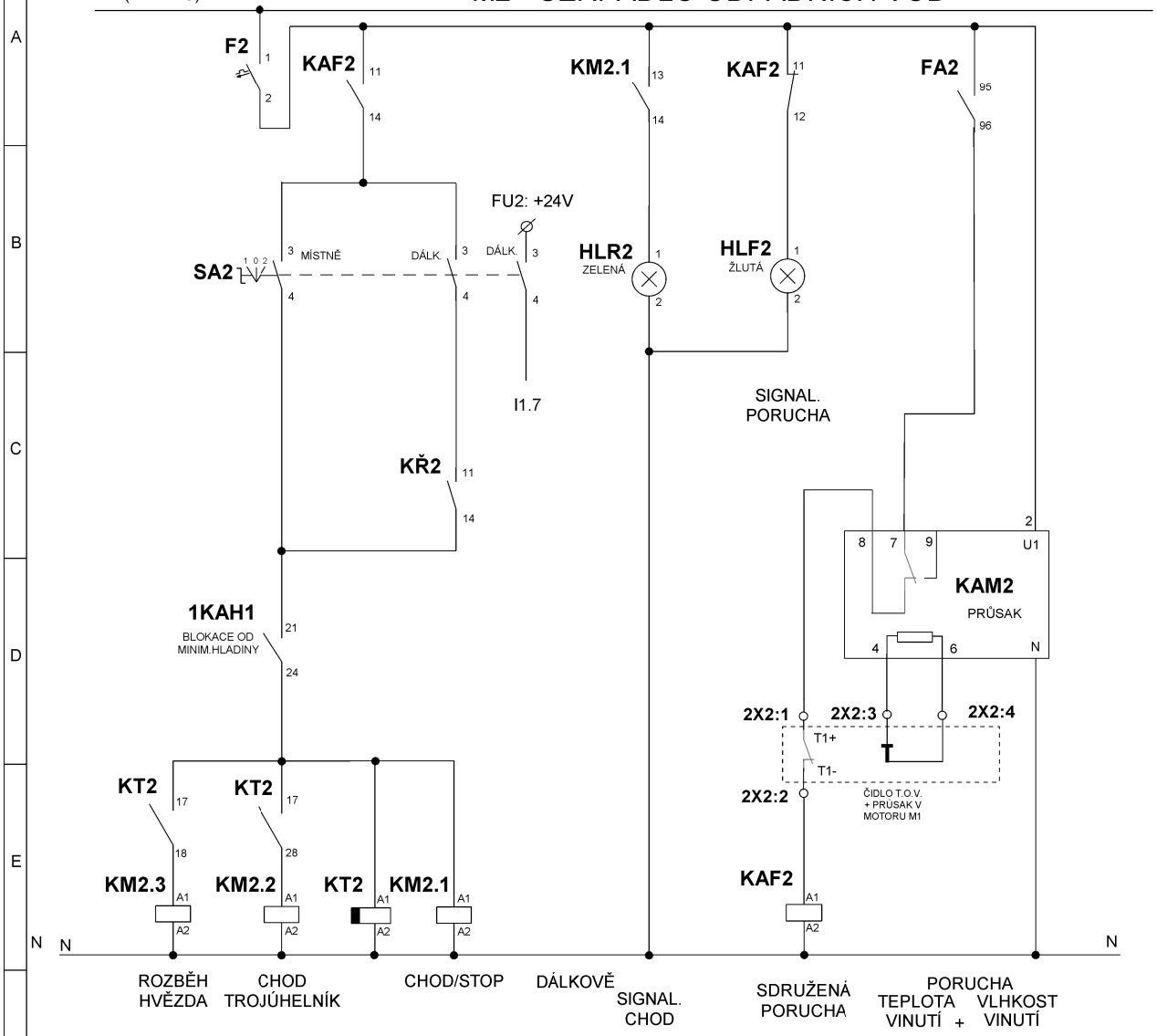

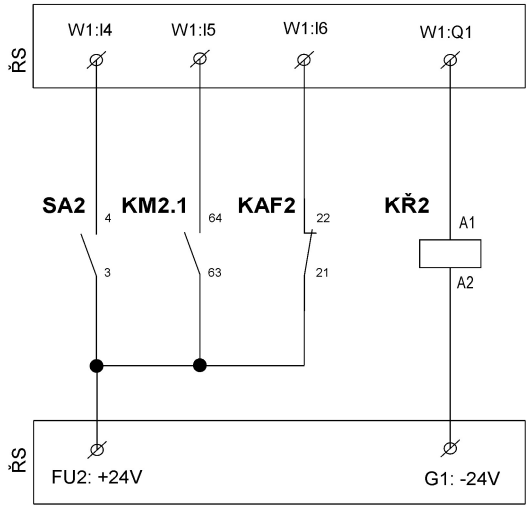

SIGNÁLY DO ŘS

CHOD

ZAP/VYP

DÁLKOVĚ

SDRUŽENÁ
PORUCHA

KONEKO OSTRAVA	Veškerá práva jsou majetkem KONEKO OSTRAVA, s.r.o. Je zakázano jakékoliv neautorizované kopírování, úpravy, předávání třetím osobám a to i částí.	Zakázka čís.	3317/DPS-2019	Rev.	Datum	11/2019	0	ROZVÁDĚČ RČS2
		Název akce	RČS1 HNOJNÍK	Kreslil		PAVEL BĚŤÁK		
				Kontroloval		Ing.MELICHÁREK		Číslo výkresu: D.2.2.2.b.4 Listů: 12
	Datum: 11/2019 Verze: 0	Objekt	PS02 - Čerpací stanice ČS1	HIP				Uloženo: List: 8

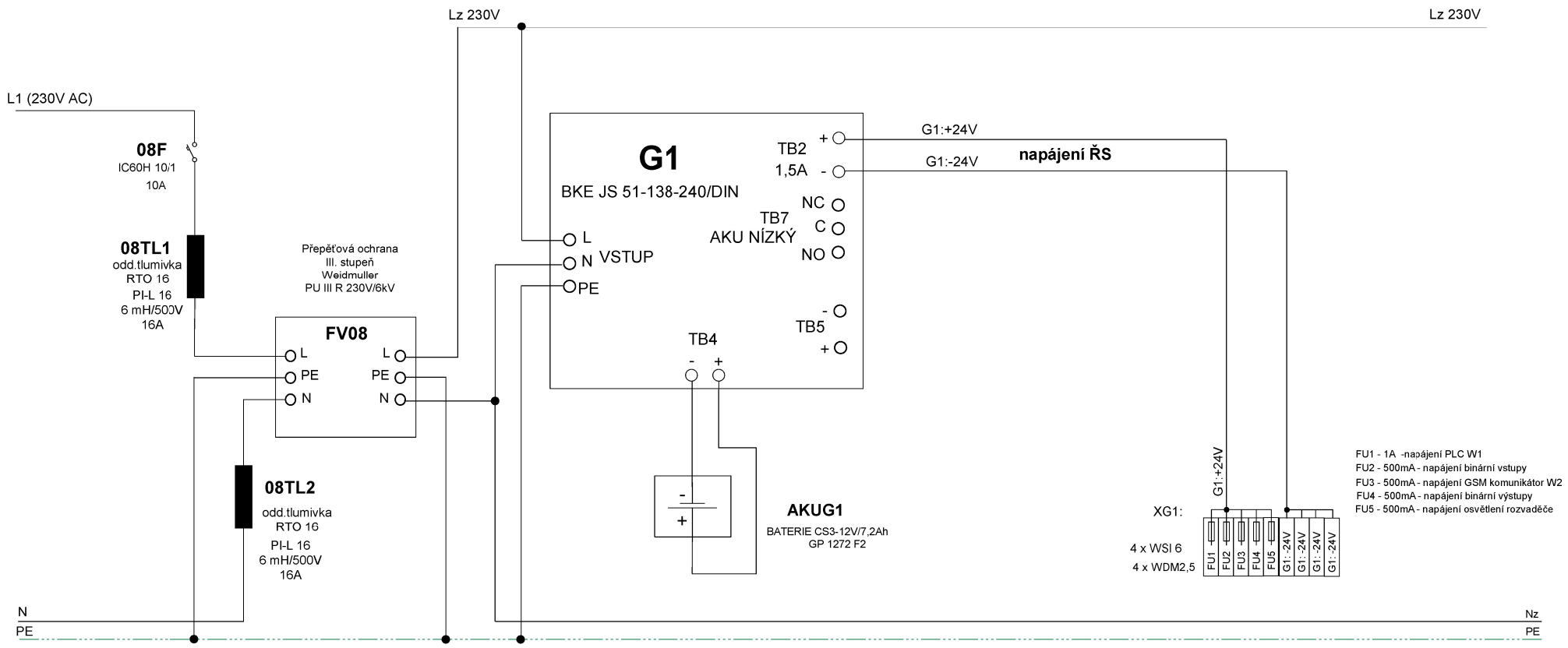

KONEKO OSTRAVA	Veškerá práva jsou majetkem KONEKO OSTRAVA s.r.o. Je zakázano jakékoliv neautorizované kopírování, úpravy, předávání třetím osobám a to i částí.	Zakázka čís.	3317/DPS-2019	Rev.	Datum	11/2019	0	ROZVÁDĚČ RČS2
		Název akce	RČS1 HNOJNÍK	Kreslil		PAVEL BĚŤÁK		
				Kontroloval		Ing.MELICHÁREK		Číslo výkresu: D.2.2.2.b.4 Listů: 12
	Datum: 11/2019 Verze: 0	Objekt	PS02 - Čerpací stanice ČS1	HIP				Uloženo: List: 9

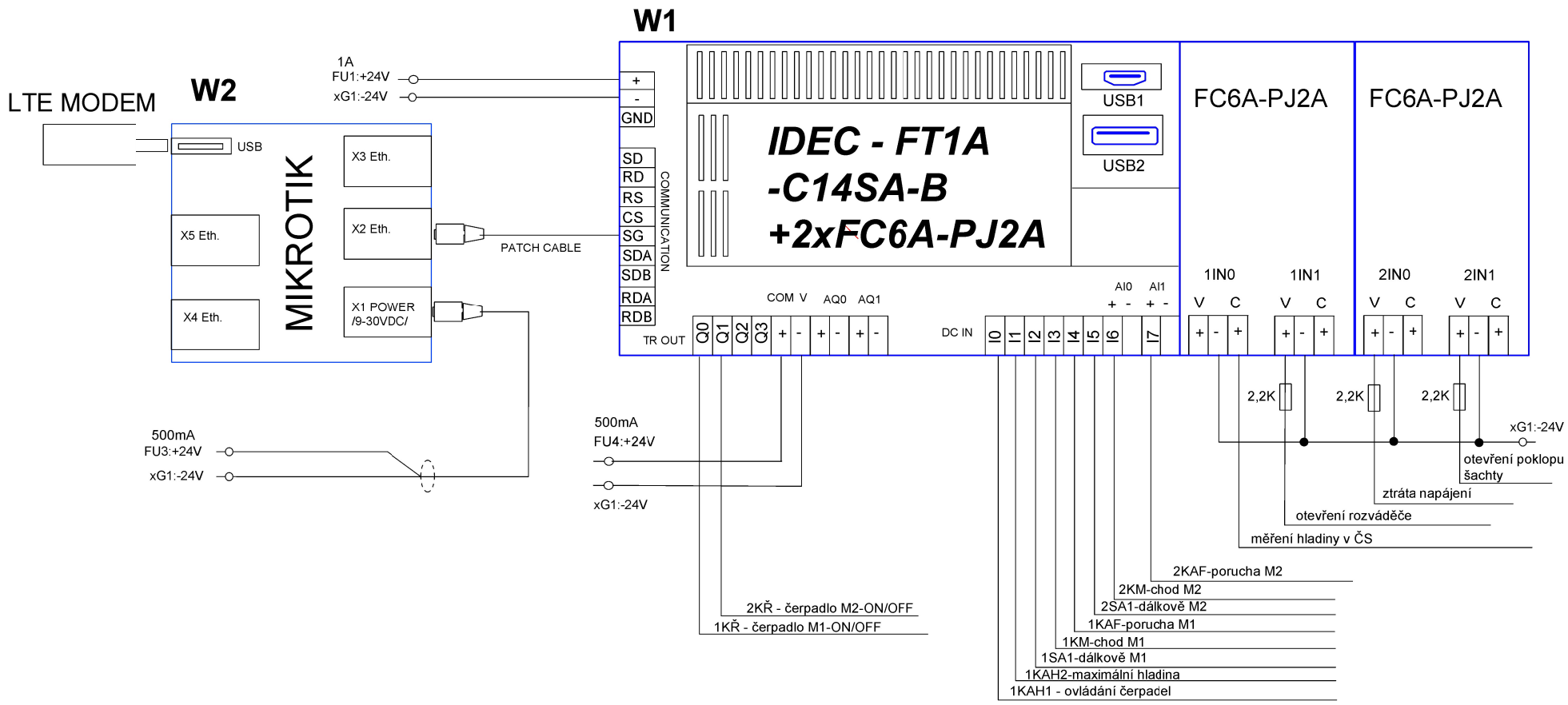

KONEKO OSTRAVA	Veškerá práva jsou majetkem KONEKO OSTRAVA s.r.o. Je zakázano jakékoliv neautorizované kopírování, úpravy, předávání třetím osobám a to i částí.	Zakázka čís.	3317/DPS-2019	Rev.	Datum	11/2019	0	ROZVÁDĚČ RČS2
		Název akce	RČS1 HNOJNÍK	Kreslil		PAVEL BĚŤÁK		
				Kontroloval		Ing.MELICHÁREK		Číslo výkresu: D.2.2.2.b.4 Listů: 12
	Datum: 11/2019 Verze: 0	Objekt	PS02 - Čerpací stanice ČS1	HIP				Uloženo: List: 10

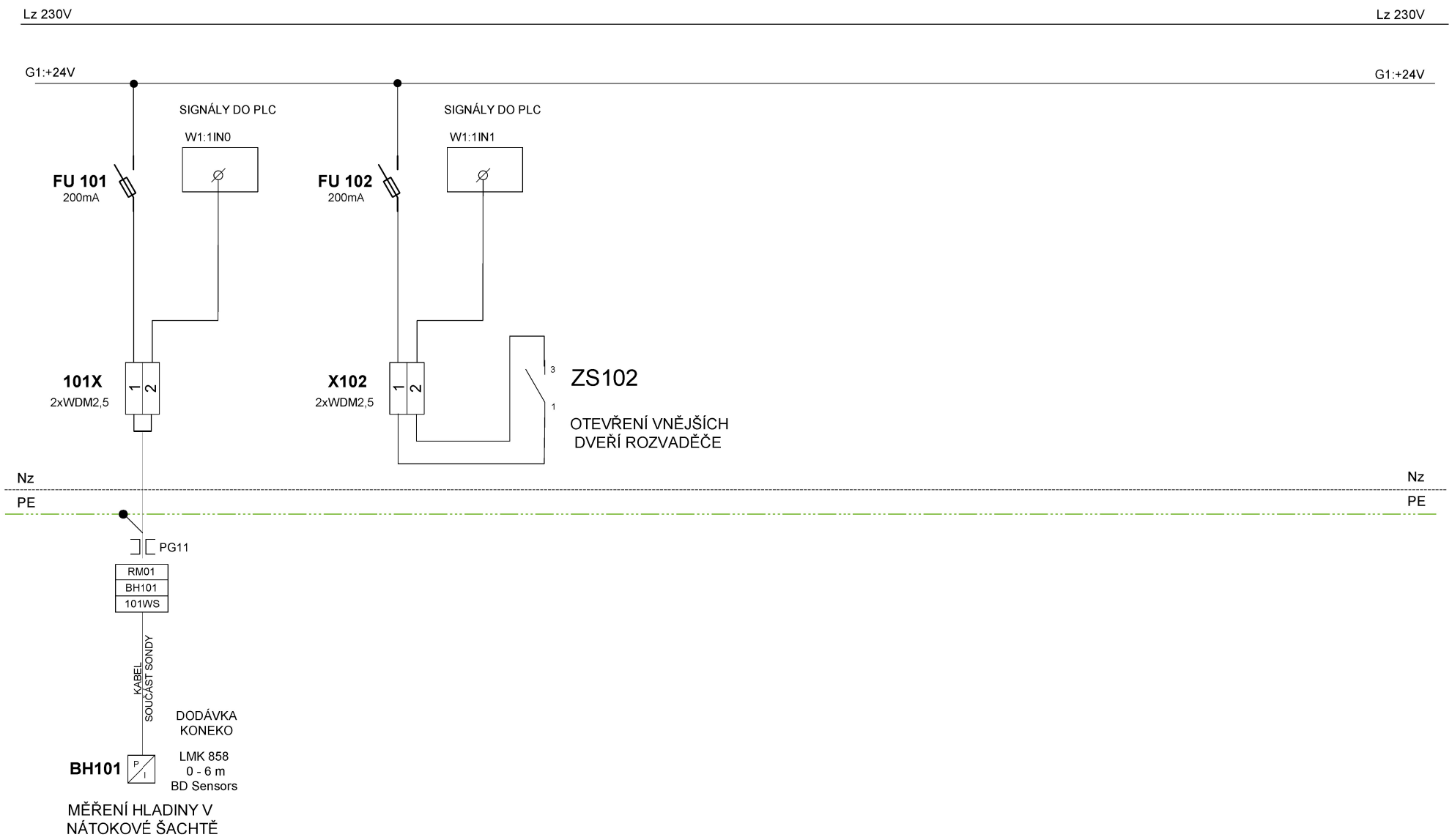

KONEKO OSTRAVA	Veškerá práva jsou majetkem KONEKO OSTRAVA s.r.o. Je zakázano jakékoliv neautorizované kopírování, úpravy, předávání třetím osobám a to i částí.	Zakázka čís.	3317/DPS-2019	Rev. Datum	11/2019	0	ROZVÁDĚČ RČS2
		Název akce	RČS1 HNOJNÍK	Kreslil	PAVEL BĚŤÁK		
				Kontroloval	Ing.MELICHÁREK		Číslo výkresu: D.2.2.2.b.4 Listů: 12
	Datum: 11/2019 Verze: 0	Objekt	PS02 - Čerpací stanice ČS1	HIP			Uloženo: List: 11

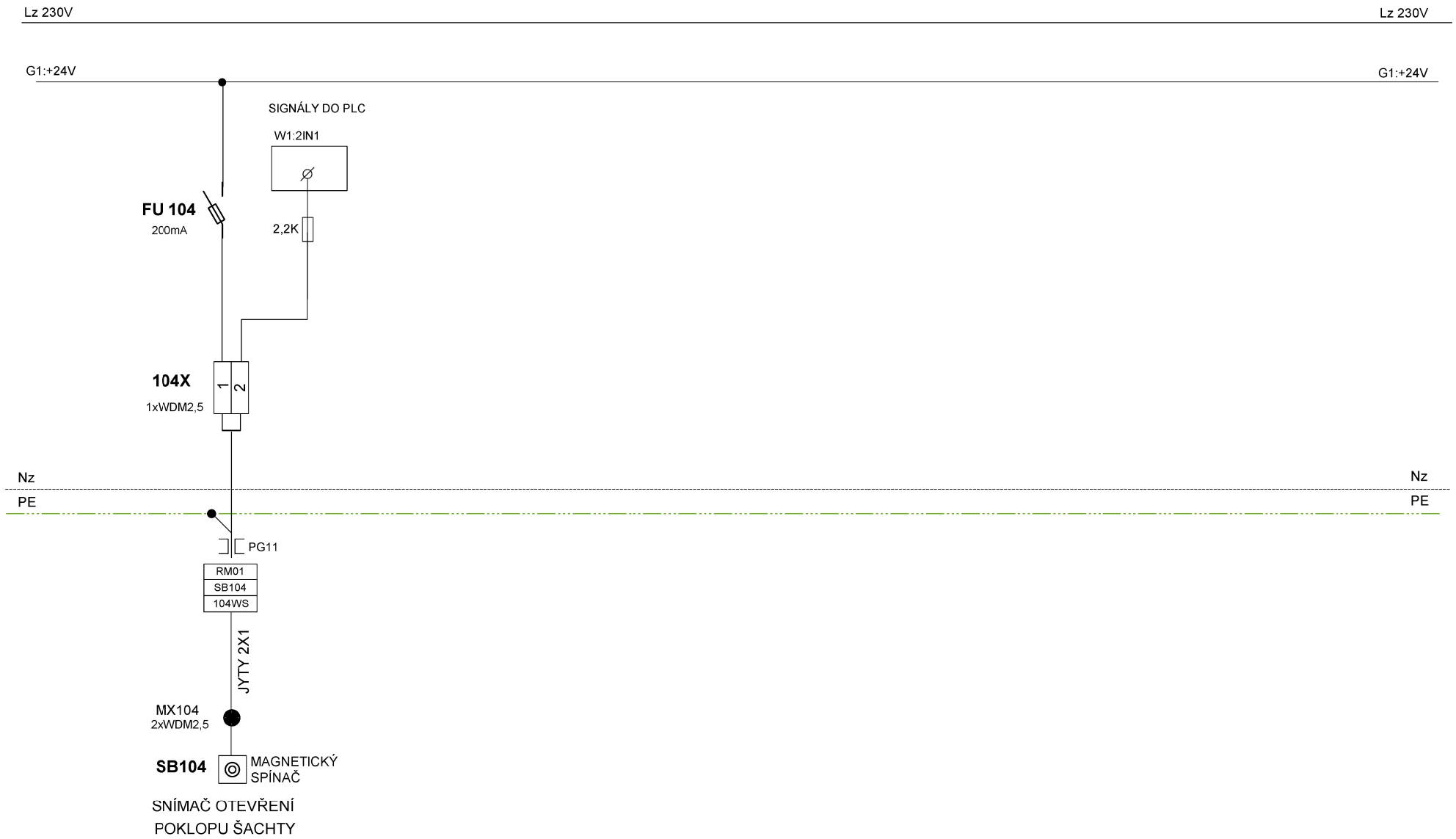

KONEKO OSTRAVA	Veškerá práva jsou majetkem KONEKO OSTRAVA s.r.o. Je zakázano jakékoliv neautorizované kopírování, úpravy, předávání třetím osobám a to i částí.	Zakázka čís.	3317/DPS-2019	Rev. Datum	11/2019	0	ROZVÁDĚČ RČS2
		Název akce	RČS1 HNOJNÍK	Kreslil	PAVEL BĚŤÁK		
				Kontroloval	Ing.MELICHÁREK		Číslo výkresu: D.2.2.2.b.4 Listů: 12
	Datum: 11/2019 Verze: 0	Objekt	PS02 - Čerpací stanice ČS1	HIP			Uloženo: List: 12